STEYRMOTORS
INNOVATION WITH LIGHTNESS

MONOBLOCK DIESEL

[Marinemotoren – MO 4-Zylinder Serie]

4
ZYLINDER

MO 4-Zyl. | 40-125kW

www.steyr-motors.com

MONOBLOCK DIESEL

MO 4-Zylinder Serie

Die STEYR Marine Monoblock Motoren wurden für höchste Leistungs–anforderungen und hohe Belastbarkeit entwickelt Das Hochdruck-Einspritzsystem mittels Pumpedüse sorgt für einen außergewöhnlichen Drehmomentverlauf über den ganzen Drehzahlbereich. Das gesamte Motorpaket wurde speziell für Z-Antrieb, Getriebe und Wasser-Jet Systeme konzipiert. Das dynamische Verhalten und die unmittelbare Leistungsentfaltung sind nur einige der herausragenden Eigenschaften und ergeben so die beeindruckende Beschleunigung der STEYR Marinemotoren.

LEBENSDAUER

Die STEYR Marinemotoren werden aus hochlegierten Materialien hergestellt, um höchste Lebensdauer für alle bewegten Teile zu erreichen. Im Zwei-Kreis-Kühlsystem werden im kompletten See-Wasser-System korrosionsbeständige Materialien verwendet. Für die im Marinebereich vorherrschenden schwierigsten Bedingungen garantieren konsequent entwickelte Lösungen besten Korrosionsschutz für alle Nebenaggregate und elektronischen Komponenten.

KOMFORT

Das patentierte STEYR 2-Stufen Pumpedüse-Einspritzsystem garantiert weltweiten Einsatz und niedrigstes Verbrennungsgeräusch. Die zusätz–liche Entkoppelung vom MONOBLOCK zum tragenden Aluminium-Motorgehäuse durch elastische Elemente reduziert die in den Rumpf übertragenen Motorvibrationen und erhöht somit den Komfort an Bord. Die Charakteristiken von Drehmoment- und Drehzahlbereich eröffnen optimale Abstimmungen für individuelle Applikationen unter Beibehaltung von Getriebe, Übersetzungsverhältnis und Propellerabmessungen. Eine große Auswahl an abgestimmter Zusatzausrüstung erfüllt den höchsten Anspruch auf Qualität und Komfort an Bord.

EMISSIONEN

Das richtungsweisende Pumpedüse-System ist höchst umweltfreundlich. Es erfüllt sowohl die RCD 2003/44 als auch die aktuellen EPA und IMO Abgasvorschriften.

GETRIEBE

STEYR Marinemotoren ermöglichen die Installation von unterschiedlichen Antriebssystemen in ihrem Boot. So können Adaptionen für Marinegetriebe mit unterschiedlichen Ausgangskonfigurationen (direkt, horizontal down-angle 8°, V-Drive 12°) als auch Zwischengehäuse für Propellerwellen und Sets für die Installation von MerCruiser Bravo I, Bravo II und Bravo III Z-Antrieben gewählt werden.

TECHNISCHE BESCHREIBUNG

MONOBLOCK

Die einzigartige und robuste MONOBLOCK-Konstruktion, der Motorblock und der Zylinderkopf werden in einem Teil aus hochlegiertem Grauguss realisiert, garantiert ohne Einschränkungen hinsichtlich Kühlung und mit einer bisher unerreichten Zylinderrundheit und höchster Lebensdauer des Zylindersystems.

- Eine aus Chrom-Molybdän-Material geschmiedete und nitrierte Kurbelwelle, dynamisch gewuchtet
- Kolben aus hochfester Aluminium-Legierung mit Kühlkanal und Kolbenringen mit Chrom-Keramik Beschichtung
- Gehärtete Ventilsitze und hoch-temperaturbeständiges NIMONIC Ventilmaterial
- Elastisches Kupplungssystem am Schwungrad, ausgelegt je nach Applikation

MOTORLAGER

Einstellbare vordere und hintere elastische Motorlager zur Aufnahme des Propeller-schubs

SCHMIERSYSTEM

- Wechselbare Ölfilterkartuschen
- Ölstandkontrolle durch Ölmessstab
- Geschlossenes Kurbelgehäuse-Entlüftungssystem

KRAFTSTOFFSYSTEM

- Integrierte Hochdruck-Pumpedüse bis 2000 bar mit Doppelhub-Einspritzung, angetrieben durch Kipphebel über eine obenliegende Nockenwelle
- Elektrische Kraftstoffpumpe (mit automatischer Entlüftung)
- Austauschbare Kraftstofffilter

ABGASSYSTEM

Mit Motorwasser gekühlter Auspuffkrümmer und mit Seewasser gekühlte Abgas-brause

KÜHLSYSTEM

- Motorwasser-Kühlsystem mit Thermostatregelung und Expansionsgefäß
- Wärmetauscher mit integriertem Expansionsgefäß
- Vorbereitete Anschlüsse für Boiler- und Kabinenheizung
- Impeller-Seewasserpumpe mit integrierten, tauschbaren Verschleißelementen

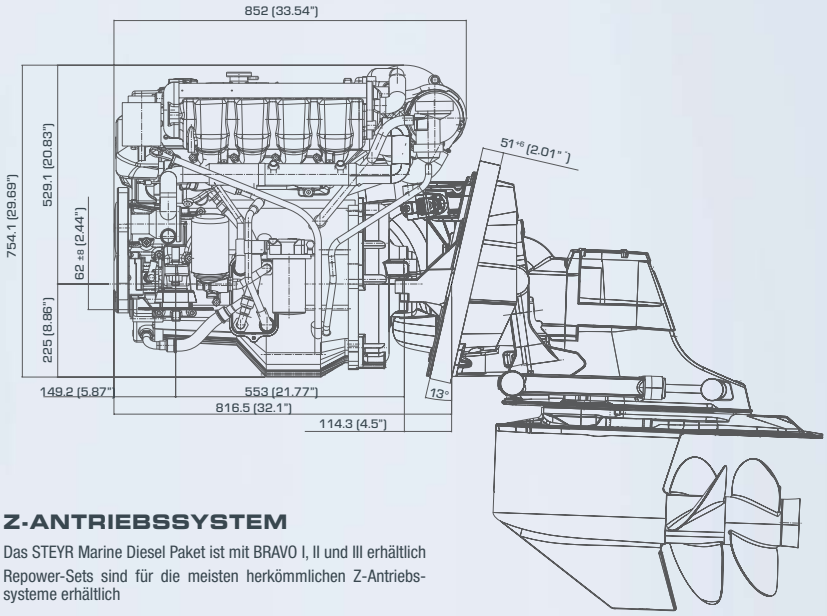

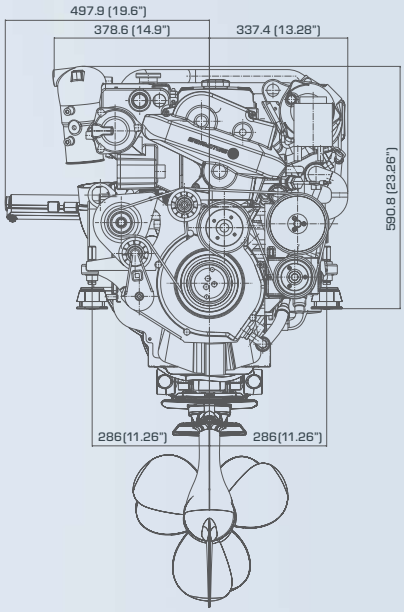

Z-ANTRIEBSSYSTEM

Das STEYR Marine Diesel Paket ist mit BRAVO I, II und III erhältlich

Repower-Sets sind für die meisten herkömmlichen Z-Antriebs-systeme erhältlich

Dimensionen können je nach Motortyp unterschiedlich sein und sind nicht für die Installation geeignet. Technische Änderungen und Satzfehler vorbehalten.

Motortyp	MO54NA33	MO84K32	MO94K33	MO114K33	MO144M38	MO164M40	MO174V40
Motorleistung (Kurbelwelle) kW (PS)	40 (54)	55 (75)	66 (90)	81 (110)	106 (144)	120 (163)	125 (170)
	4-Takt, turboaufgeladen, ladeluftgekühlt, direkt eingespritzt, wassergekühlt						
Nenndrehzahl (U/min)	3300	3200	3300	3300	3800	4000	4000
Drehzahlbereich mit Maximalleistung (U/min) 1)	3250 - 3370	3000 - 3200	3050 - 3300	3200 - 3300	3700 - 3800	3800 - 4000	3850 - 4050
Zylinderanordnung	4 in Reihe	4 in Reihe	4 in Reihe	4 in Reihe	4 in Reihe	4 in Reihe	4 in Reihe
Hubraum (cm³)	2100	2100	2100	2100	2100	2100	2100
Bohrung (mm)	85	85	85	85	85	85	85
Hub (mm)	94	94	94	94	94	94	94
Verdichtungsverhältnis	17:1	17,5:1	17,5:1	17,5:1	17,5:1	17,5:1	17:1
Max. Drehmoment (Nm)	130	190	210	255	284	320	330
Bei Drehzahl (U/min)	2000	2050	2800	2500	3300	2800	2000
Max. Drehmoment [lbs-ft]	96	140	155	188	209	236	243
Rating	P/HO/INT/MCD	P/HO/INT/MCD	P/HO/INT/MCD	P/HO/INT/MCD	P/HO/INT/MCD	P/HO	P/HO
Einspritzsystem	Doppelhub – Pumpedüse						
Lichtmaschine [A]	Standard: 90A / 12V						
Elektronische Motordiagnose	Ja						
Gewicht [kg] 2)	224	243	243	255	258	258	258
Leistungsgewicht [kg/PS]	4,15	3,24	2,70	2,32	1,79	1,58	1,52
Leistungsgewicht [lbs/PS]	9,15	7,14	5,95	5,11	3,95	3,49	3,35
Emissionstandard	RCD			RCD, EPA Tier II			

1) abhängig von Anwendung 2) Trockengewicht mit Bobtail-Set

P ... Pleasure **HO**...High Output **INT**...Intermediate Duty **MCD**...Medium Commercial Duty

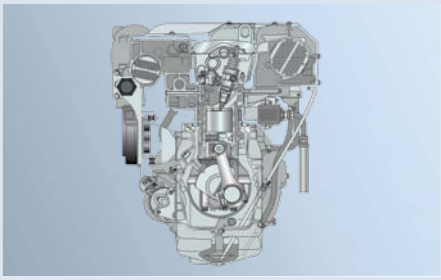

MONOBLOCK DIESEL

MO 4-Zylinder Serie

4-Zylinder, Bobtail

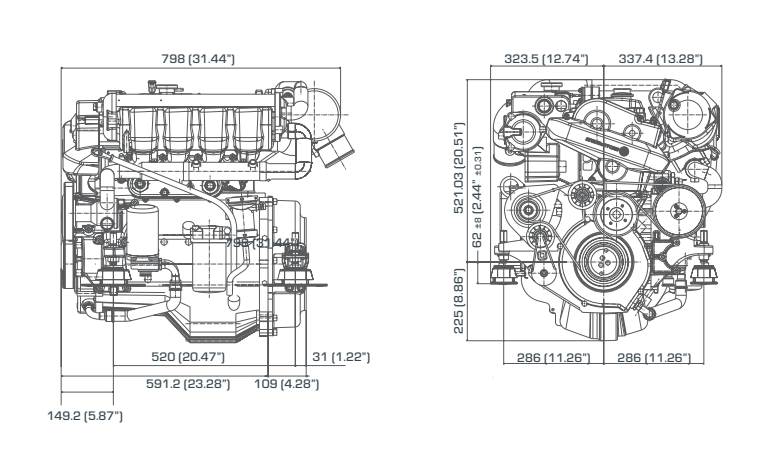

Dimensionen können je nach Motortyp unterschiedlich sein und sind nicht für die Installation

SCC – STEYR CONTROL CENTER

AM AKTUELLEN STAND DER TECHNIK

Motorschnittstelle und Multifunktions-Touchscreen
basierend auf SAE J1939 CAN2.0 Datenbus

Produktdetails:

- Intuitive und logische Benutzeroberfläche
- Online-Anzeige von wichtigen Motorparametern: Wassertemperatur, Öldruck, Bordspannung, Ladedruck, etc.
- Integrierte Motordiagnose mit definierten Fehlercodes und Löschfunktionen
- Elektronische Schalter für externe Ein- und Ausgänge
- GPS: Geschwindigkeit, Position, Kurs, Zeit
- Onlineberechnung von Kraftstoffverbrauch, Last, Reichweite, Propellerschlupf
- Einheitenverstellung in metrisch, Britisch & US
- 5,5" entspiegeltes, polarisiertes TFT-Display
- Anlieferung inkl. GPS-Sensor, Montagevorrichtung, Kabeln und Montageanleitung
- Schutzart IP 67

Für mehr Infos einfach QR-Code scannen.
Noch keine Reader-Software?
Dann gratis im APP-Store deines Handy-Netzbetreibers
mit dem Stichwort "QR Code Reader" suchen
und downloaden.
(Gebühren für Daten laut Mobilfunkvertrag)

STEYRMOTORS
INNOVATION WITH LIGHTNESS

STEYR MOTORS GmbH, Im Stadtgut B1, 4407 Steyr, Österreich, office@steyr-motors.com, **www.steyr-motors.com**

Technische Änderungen und Satzfehler vorbehalten - 02/2012
7 PUNKT